Secura-Rahmenstange

Ab Lager

Bandseite links oder rechts

Eingebaut:
Glutz Schliessblech 1150.702 / 5.5
2 Gewindehülsen M10 x 1
Brandschutzstreifen Rokustrip
Rahmendichtung Deventer 6515 S / schwarz

* Unten nicht abschneiden

Eichenrahmen KV / RU 34* 90 x 55 mm

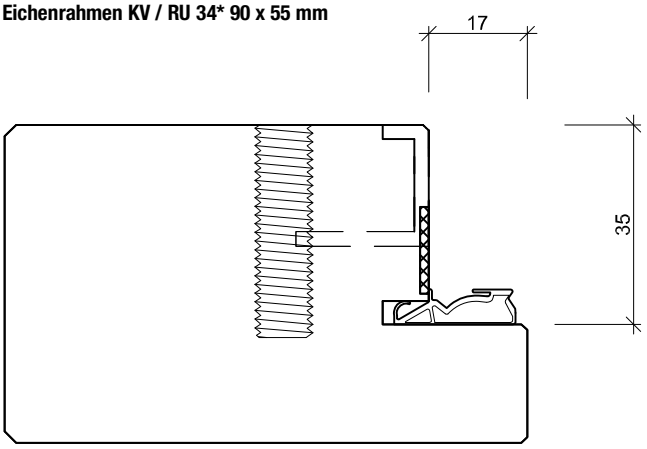

Nur Längsfalz

Eingebaut:
Brandschutzstreifen Rokustrip
Rahmendichtung Deventer 6515 S / schwarz

* Unten nicht abschneiden

Eichenrahmen KV / RU 34* 90 x 55 mm

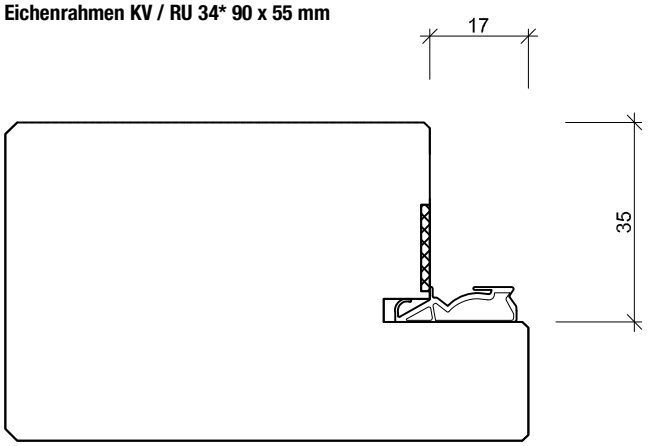

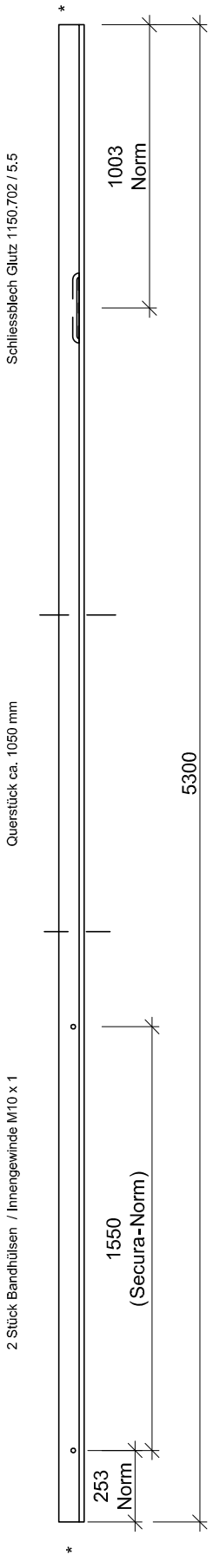

Secura-Türen 48 mm

SECURA© Türensystem

Bearbeitungsdetails Türblätter
RU 34* 90 x 45 / 55 mm

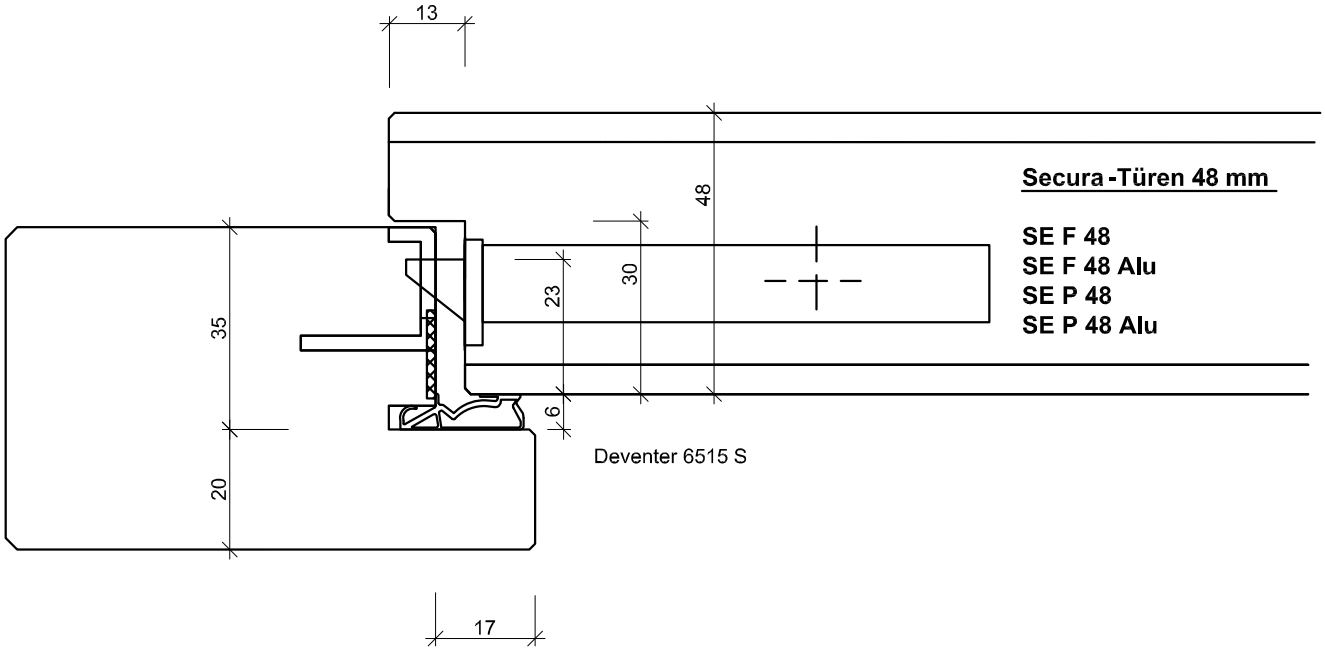

RU 34* 90 x 45 / 55 mm

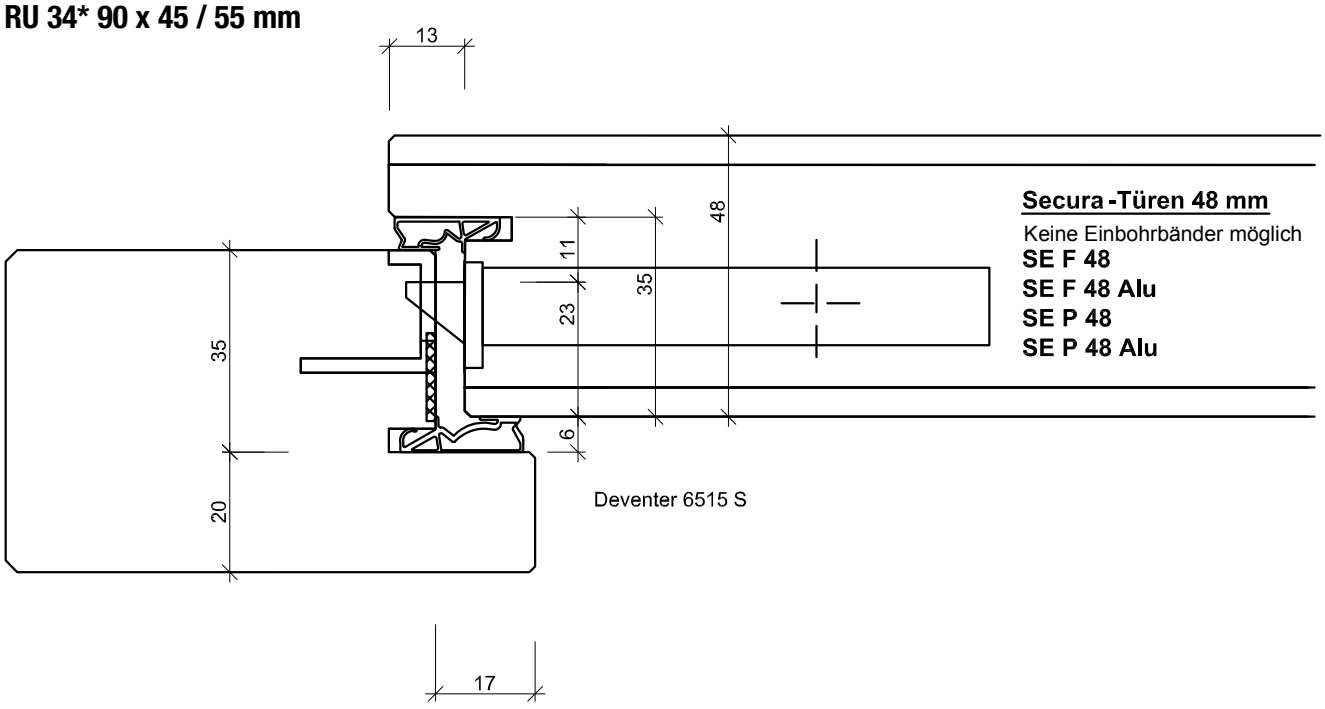

Secura-Türen 58 mm

Bearbeitungsdetails Türblätter
RU 34* 90 x 45 / 55 mm

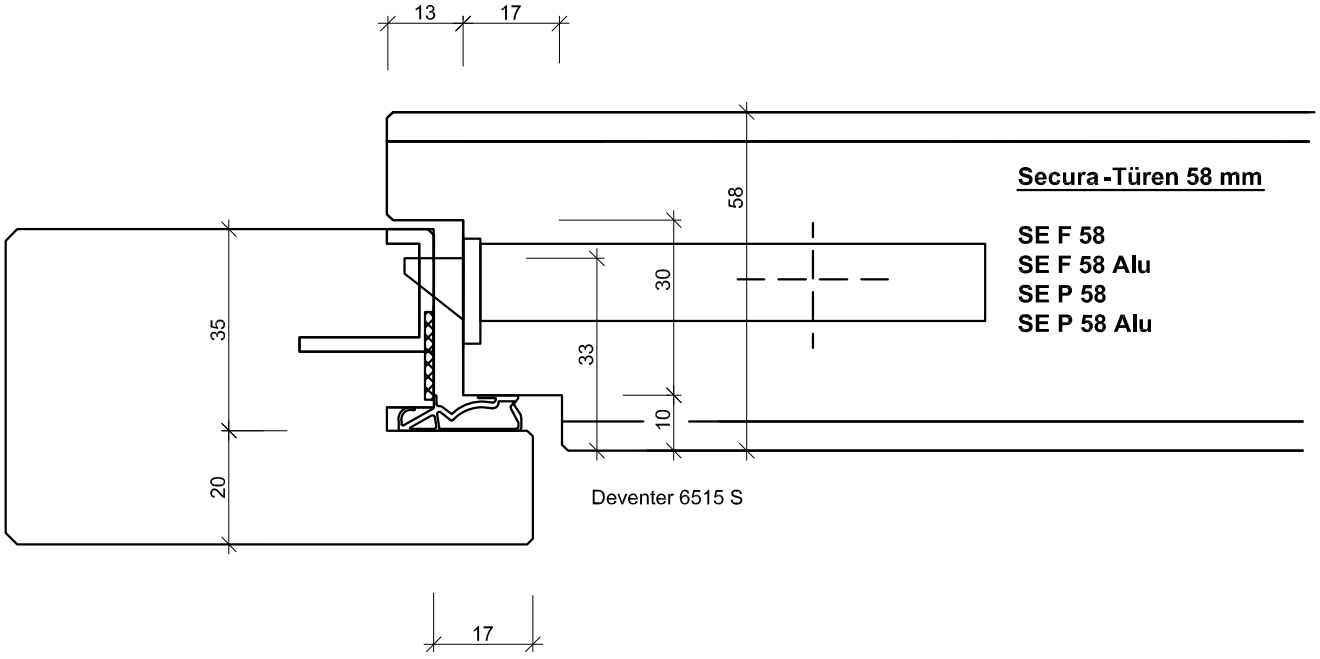
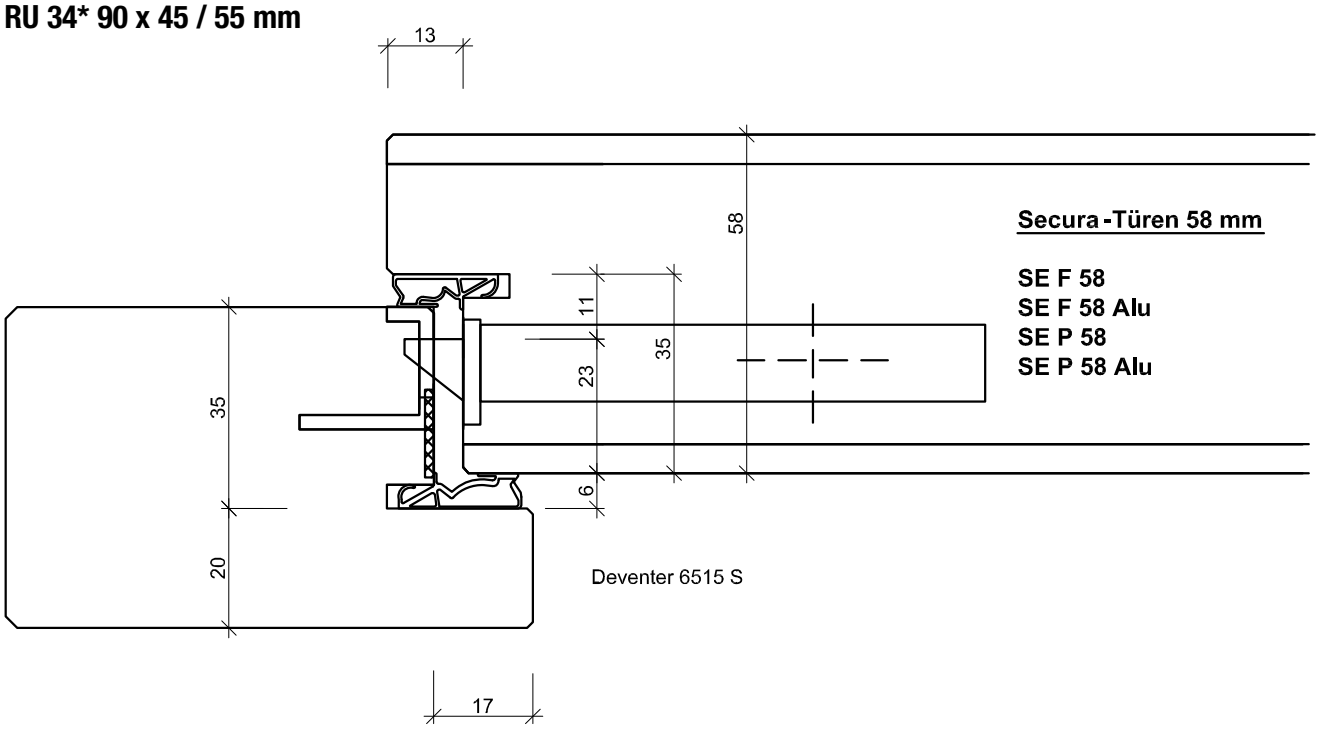
RU 34* 90 x 45 / 55 mm